# 永磁感应子式步进电动机

## 110BYG

步 距 角：0.9/1.8 DEG
绝缘电阻：500V DC 100MΩ
绝缘强度：500V AC 1 Minute
温 升：65K
环境温度：-10~+55℃
绝缘等级：B

技术参数：

| 型 号 | 步距角 | 相数 | 电压(V) | 电流(A) | 静转矩(N.m) | 空载运行频率(KHz) | 转动惯量(kg.cm²) | 机身长(mm) |
|---|---|---|---|---|---|---|---|---|
| 110BYG2501 | 0.9/1.8 | 2 | 110 | 4 | 12 | ≥15 | 11 | 144 |
| 110BYG2502 | 0.9/1.8 | 2 | 110 | 5 | 20 | ≥20 | 15 | 182 |

接线图：

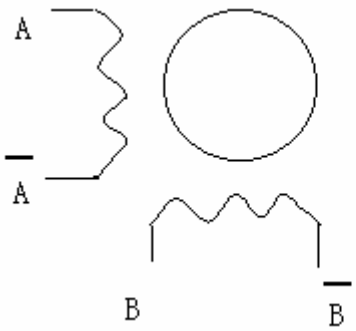


航插：

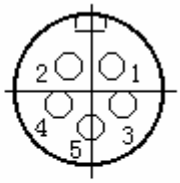


1-A 2-$\overline{A}$ 3-B 4-$\overline{B}$

## 外形图：

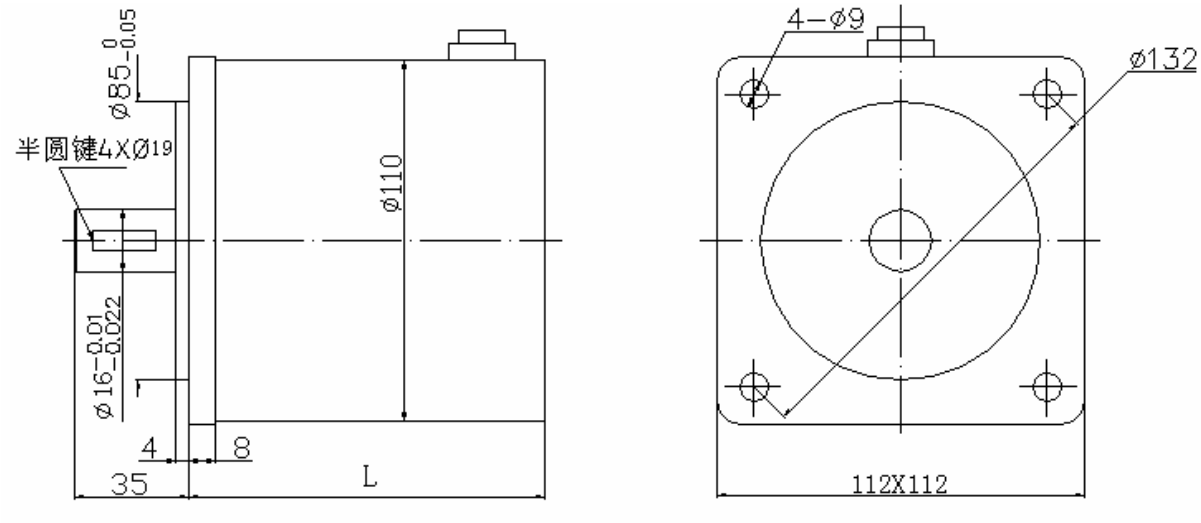
Ø85-0.05 0
半圆键4XØ19
Ø110
Ø16-0.01 -0.022
4
8
35
L
4-Ø9
Ø132
112X112

## 运行矩频特性：

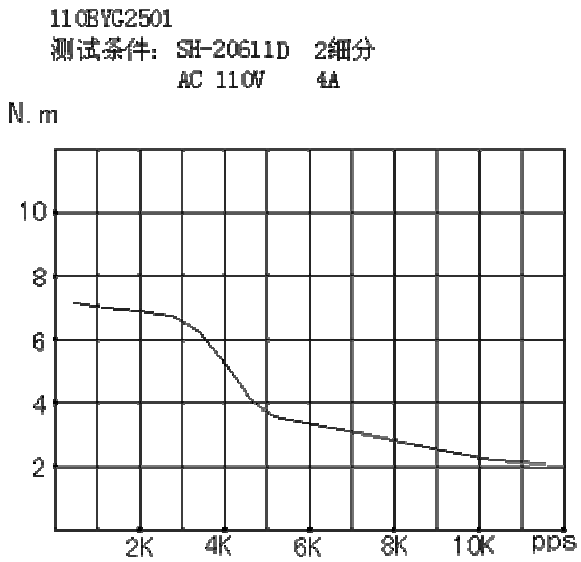
110BYG2501
测试条件: SH-20611D 2细分
AC 110V 4A
N.m
10
8
6
4
2
2K
4K
6K
8K
10K
pps

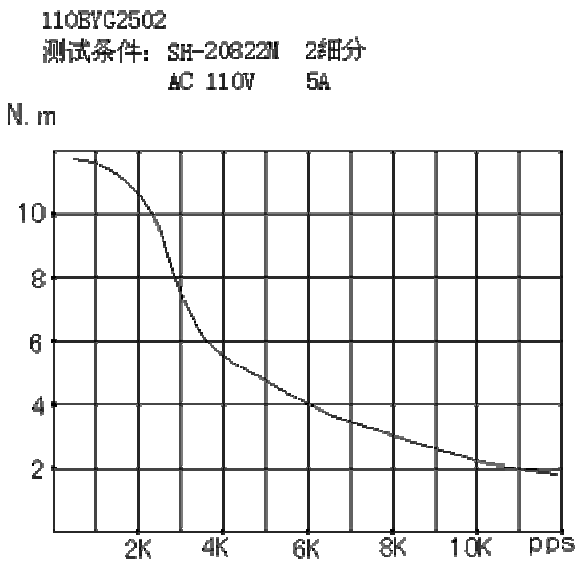
110BYG2502
测试条件: SH-20822M 2细分
AC 110V 5A
N.m
10
8
6
4
2
2K
4K
6K
8K
10K
pps